+7 (3852) 28-26-96
temron.ru

Водогрейные котлы Temron WL (двухходовые)

Конструкция: двухходовой с реверсивной топкой, расположенной по центру.

Описание

Водогрейные газотрубные двухходовые котлы TEMRON серии WL предназначены для нагрева горячей воды для использования в системах отопления и горячего водоснабжения.

Используются в стационарных, блочно-модульных и транспортабельных котельных, в закрытых и открытых системах теплоснабжения.

Корпус котла — цилиндрический с плоскими трубными досками.

Топка котла — реверсивного типа, расположена по центру корпуса. Обеспечивает необходимую тепловую мощность при невысоких теплонапряжениях и малых габаритах.

Дымогарные трубы — распределены равномерно вокруг топки. Для увеличения интенсивности теплообмена в дымогарных трубах установлены спиральные турбулизаторы.

Фронтовая дверь котла — открываемая на петлях, неохлаждаемая. С огневой стороны покрыта огнеупорной изоляцией. Является местом установки горелки и поворотной камерой дымовых газов на выходе из топки.

Задняя дверь котла — съемная, теплоизолированная. Является газовой камерой для отвода

дымовых газов.

Площадка обслуживания для удобства монтажа и эксплуатации — съёмная, ей могут комплектоваться котлы от 1,1 до 6 МВт.

Назначение и область применения

Особенности и преимущества

Компактность

Возможна установка в любых существующих и строящихся зданиях котельных, а также блочных модулях. Возможность установки в реконструируемых котельных.

Многотопливность

Котёл может работать на газообразном и лёгком жидком топливе. Допускается работа на тяжёлом жидком топливе (мазут М-100), при этом требуется дополнительное согласование по выбору горелки и допустимой производительности котла.

Удобство обслуживания

Полный доступ к топке и дымогарным трубам при открывании фронтовой двери. Демонтаж горелки при этом не требуется. Дверь может открываться в обе стороны.

Выбор комплектации

Комплектация котла может меняться в широких пределах по желанию Заказчика.

Широкий диапазон мощностей

Тепловая мощность котлов от 0,25 до 6 МВт

Широкий выбор горелок

На котёл может быть установлена моноблочная горелка соответствующей мощности любого производителя.

Надежность

Расчеты

Котлы TEMRON спроектированы в соответствии со всеми действующими на территории РФ требованиями норм и правил, а также с учетом требований действующего Европейского законодательства в области оборудования работающего под давлением

Качественные материалы

Для изготовления элементов под давлением котлов TEMRON применяются только качественные стали (20, 09Г2С), бесшовные цельнотянутые трубы. Все материалы, применяемые в производстве, имеют сертификат соответствия на предмет соответствия физических свойств и химического состава заявленным маркам сталей.

Надёжная теплоизоляция

Фронтовая дверь обмурована теплостойким огнеупорным материалом на основе керамического волокна с рабочей температурой до 1400°С. Наружная поверхность обмуровки дополнительно защищена огнеупорным составом. Срок службы обмуровки фронтовой двери соответствует сроку службы котла. Корпус котла изолирован прошивными матами из базальтового волокна с низким значением коэффициента теплопроводности.

Технология изготовления

Кольцевые и продольные швы обечаек корпуса котла и топки выполняются автоматической электродуговой сваркой под слоем флюса. Приварка дымогарных труб к трубным доскам выполняется автоматической электродуговой сваркой в среде аргона. Сварка выполняется орбитальным сварочным автоматом. После приварки дымогарные трубы дополнительно развальцовываются для полного исключения зазора между трубой и трубной доской.

Оптимальная конструкция

Тщательно проработанная конструкция позволяет получить оптимальное сочетание характеристик: высокая экономичность и надежность при компактности и малой металлоёмкости.

Испытания

Каждый котёл перед отправкой покупателю проходит гидроиспытание давлением.

Дополнительная комплектация

Дополнительная комплектация

Схема принципиального расположения дополнительного оборудования:

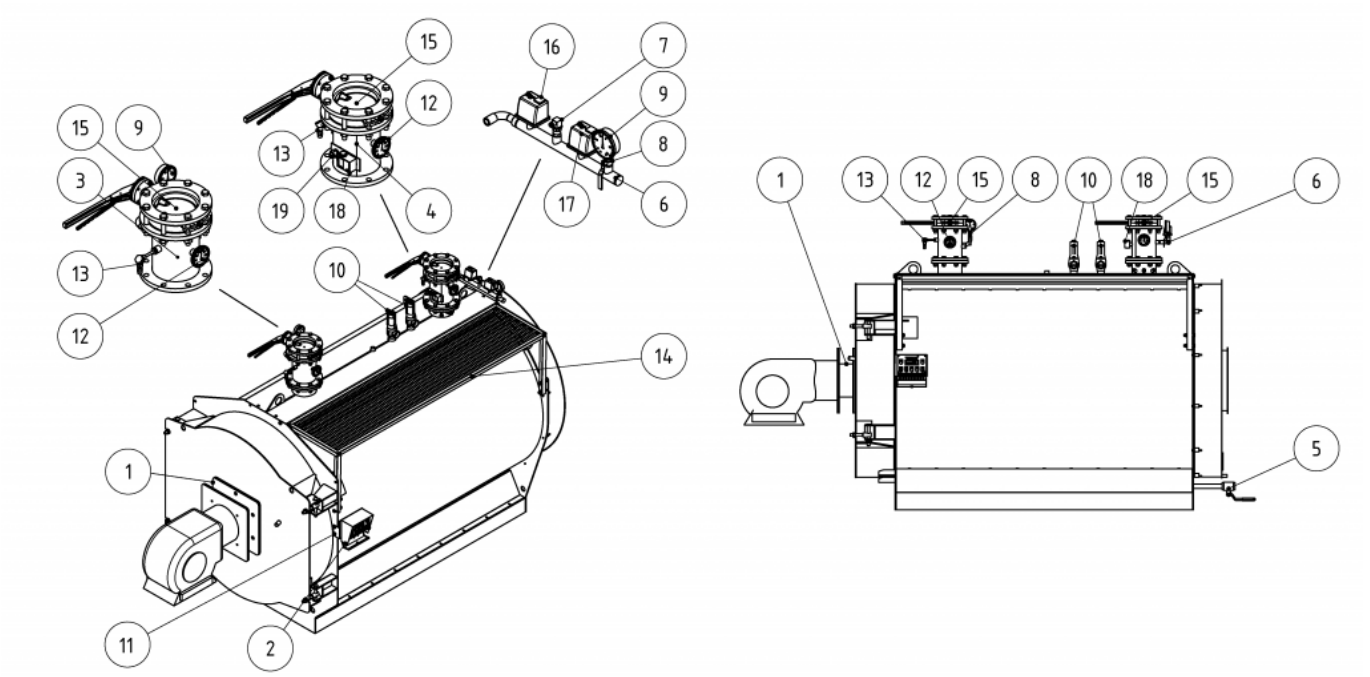

По желанию заказчика компания «ЭнергомашИнжиниринг» может дополнительно поставить следующие комплектующие для котлов.

1
Адаптация под выбранную горелку
1.1
Горелочная плита с рассверловкой
1.2
Удлинённая проставка (фланец) с горелочной плитой и рассверловкой
2
Автоматика
2.1
Термостатическая панель с колбами
термостатов и термометра
2.2
Панель управления на базе контролера
с расширенными функциями
3
Входной коллектор безопасности
4
Выходной коллектор безопасности
5
Кран запорный (дренаж)
6
Коллектор давления
7
Преобразователь давления (датчик)
8
Кран трехходовой
9

Манометр
10
Клапан предохранительный латунный
муфтовый пружинный регулируемый
11
Кронштейн блока автоматики (поставляется
под выбранный тип автоматики)
12
Термометр
13
Датчик термосопротивления
14
Площадка обслуживания (от 1,1 до 6 МВт)
15
Дисковый поворотный затвор
16
Реле давления (мин.)
17
Реле давления (макс.)
18
Реле температуры (термостат)
19
Гильза

Не показано на схеме:

20
Инструмент для чистки дымогарных труб
(ёрш, ручка, удлинитель)

Характеристики

Основные элементы котла серии WL

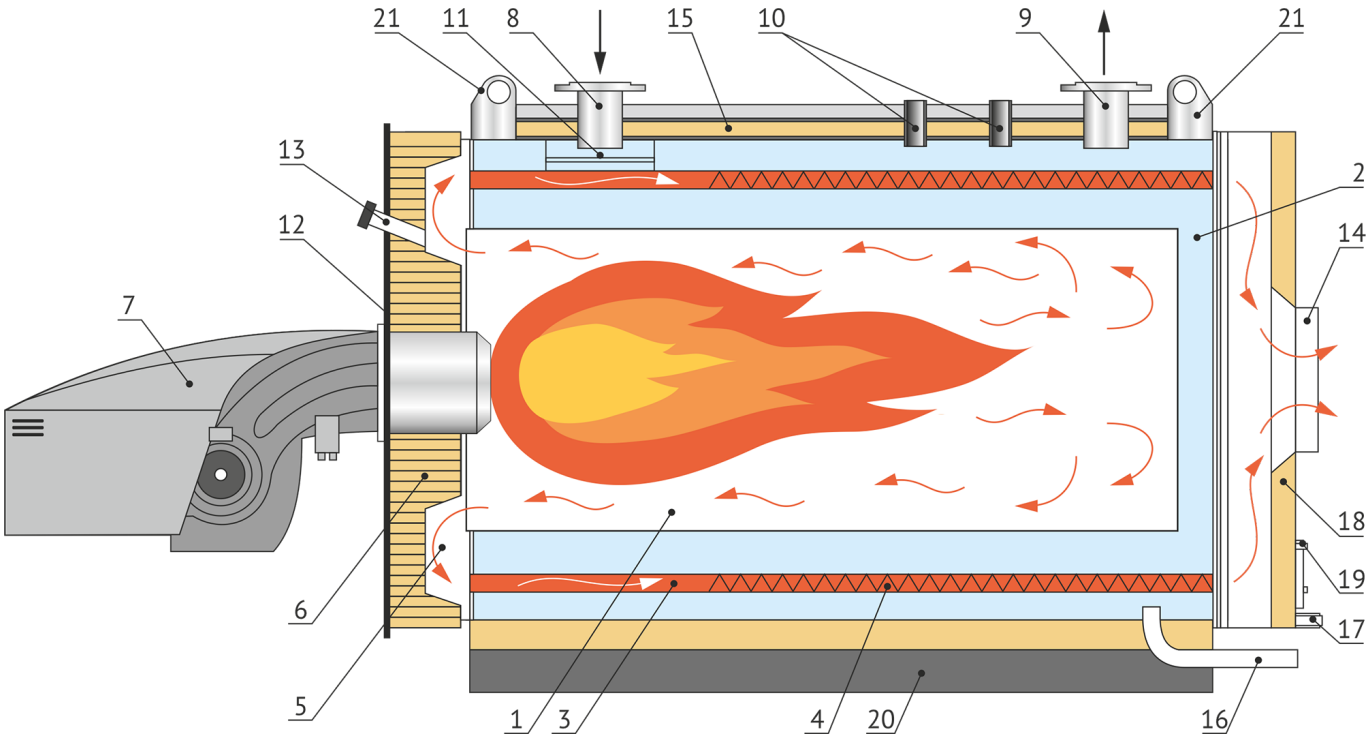

1
Жаровая труба
2
Корпус котла
3
Дымогарные трубы
4
Турбулизаторы дымогарных труб
5
Поворотная камера
6
Фронтовая дверь с огнеупорной изоляцией
7
Горелочное устройство
8
Штуцер входа теплоносителя (обратная линия)
9
Штуцер выхода теплоносителя (прямая линия)
10
Патрубки аварийной линии
11
Водораспределительное устройство
12
Горелочная плита
13
Гляделка
14
Патрубок отвода уходящих газов
15
Теплоизоляция
16
Дренажный патрубок котла

17
Дренажный патрубок газоходов котла
(удаление конденсата)
18
Задняя дверь котла с изоляцией
19
Ревизионный лючок
20
Опорная рама котла
21
Строповочные уши